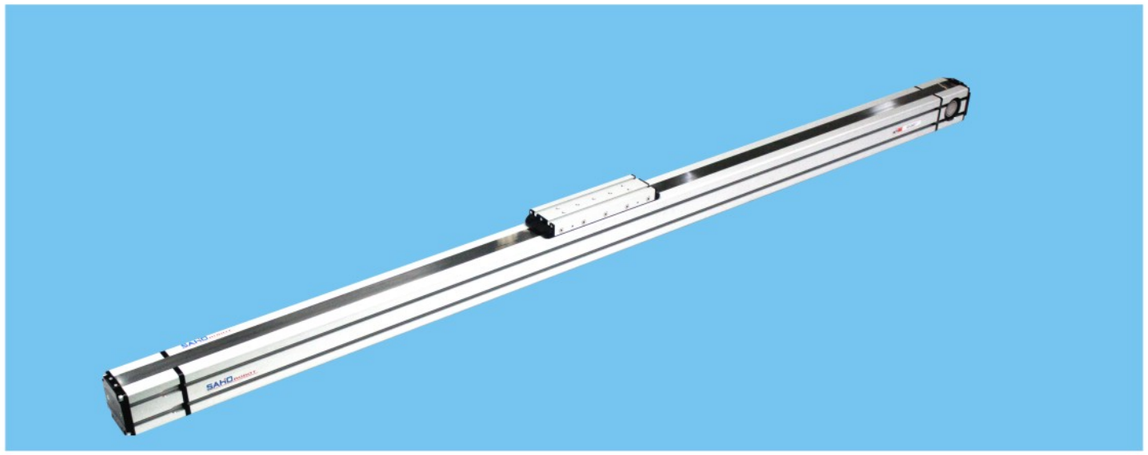

最大行程 Maximum stroke	最高速度 top speed	马达容量 Motor capacity	螺距 pitch	直线滑轨 Straight track
6000mm	3000mm/s	750W	180mm	20×15－1支

型号表示方式 Model representation

MTG80 - S500 - LK - RK - 750W - BJ

本机型号 model

行程 trip

1-6000mm
50间隔50mmPitch

左侧驱动轴 Left hand drive shaft

LK	无驱动轴
LV	驱动轴在左侧
LH	驱动轴在右侧
LB	双输出驱动轴

右侧驱动轴 Right drive shaft

RK	无驱动轴
RV	驱动轴在左侧
RH	驱动轴在右侧
RB	双输出驱动轴

伺服马达 Servo motor

1	400W
2	750W
3	1000W
H	步进电机

滑块长度 Slide length

BJ	标准滑块
DJ	定制滑块

LB-RB

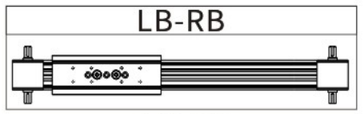

LB-RK

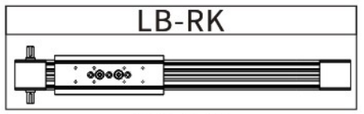

LK-RB

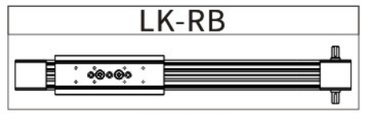

LH-RK

LK-RH

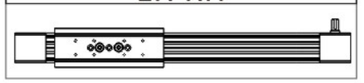

LH-RH

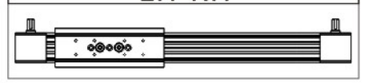

LV-RK

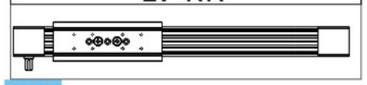

LK-RV

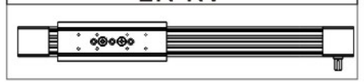

LV-RV

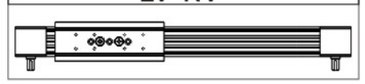

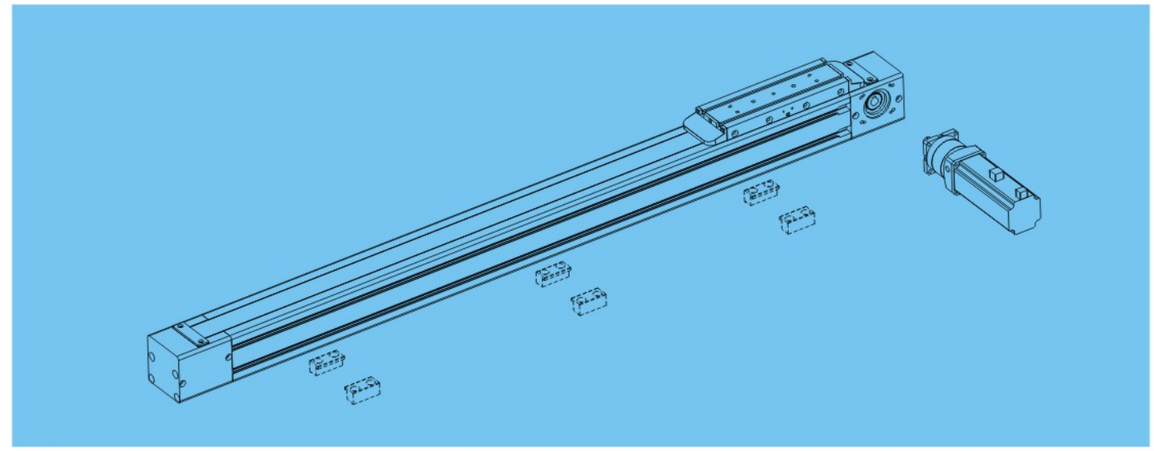

基本样式 basic

性能	位置重复精度 Position repetition accuracy(mm)		±0.05
	螺杆导程(带轮转一周移动距离) Screw lead(mm)		180mm
	最高速度 top speed(mm/s)		3m/s
	最大可搬重量 Maximum carrying weight	水平使用 Horizontal use(kg)	100kg
		垂直使用 Vertical use(kg)	80kg
	标准行程 Standard travel(mm)		接受客户定制最大10000mm
部品	齿形带型号		HTD5m
	齿形带宽度		35mm
	齿形带齿距		5mm
	齿形带最大工作力		1000N
	原点感应器 Home sensor	外挂 Plug in	FC-SPX303Z(NPN)
			LU672-5NA(NPN)

容许负载力矩表N.m Allowable Overhang

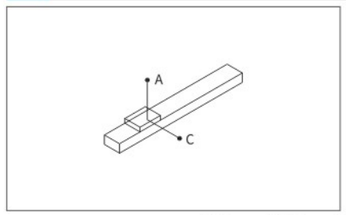

(单位:mm) (Unit:mm)

水平安装	A	C
40kg	500	400
50kg	300	200
80kg	200	100

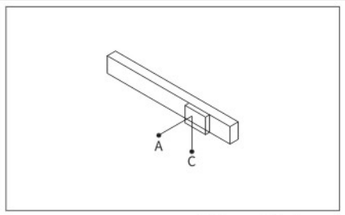

(单位:mm) (Unit:mm)

侧面安装	A	C
30kg	400	500
50kg	200	300
80kg	100	200

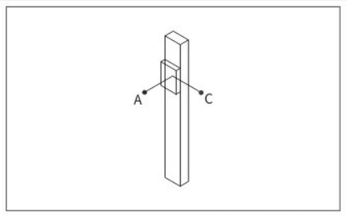

(单位:mm) (Unit:mm)

垂直安装	A	C
30kg	300	200
50kg	150	100
80kg	75	50

右侧驱动轴

• CAD图面可至www.dgshihai.com下载 •

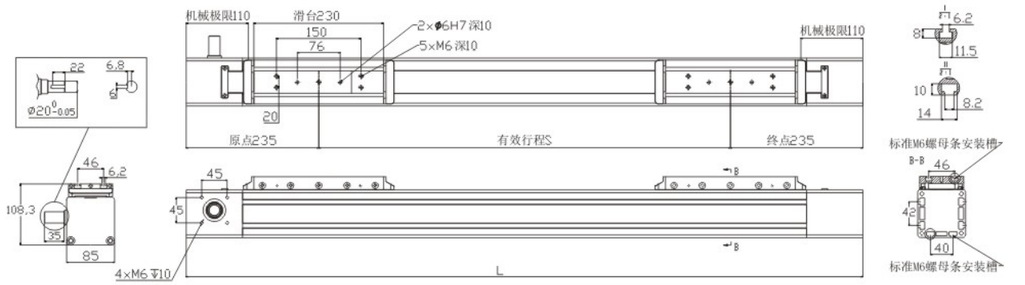

进给常数180

(单位：MM)

有效行程 Stroke	100	200	300	400	500	600	700	800	900	1000	1100	1200	1300	1400	1500	2000	2500	3000	3500	4000
L	550	650	750	850	950	1050	1150	1250	1350	1450	1550	1650	1750	1850	1950	2450	2950	3450	3950	4450
重量(KG)	9.12	10.09	11.07	12.04	13.02	14	14.97	15.95	16.92	17.9	18.88	19.85	20.83	21.8	22.78	27.66	32.54	37.42	42.3	47.18

左侧驱动轴

• CAD图面可至www.dgshihai.com下载 •

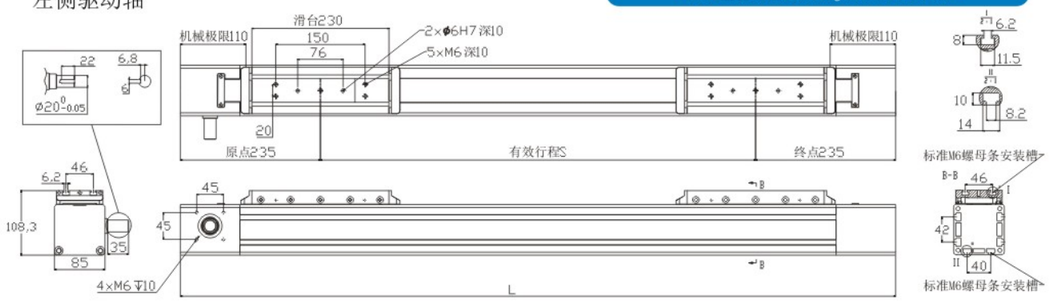

进给常数180

(单位：MM)

有效行程 Stroke	100	200	300	400	500	600	700	800	900	1000	1100	1200	1300	1400	1500	2000	2500	3000	3500	4000
L	550	650	750	850	950	1050	1150	1250	1350	1450	1550	1650	1750	1850	1950	2450	2950	3450	3950	4450
重量(KG)	9.12	10.09	11.07	12.04	13.02	14	14.97	15.95	16.92	17.9	18.88	19.85	20.83	21.8	22.78	27.66	32.54	37.42	42.3	47.18

双驱动轴

• CAD图面可至www.dgshihai.com下载 •

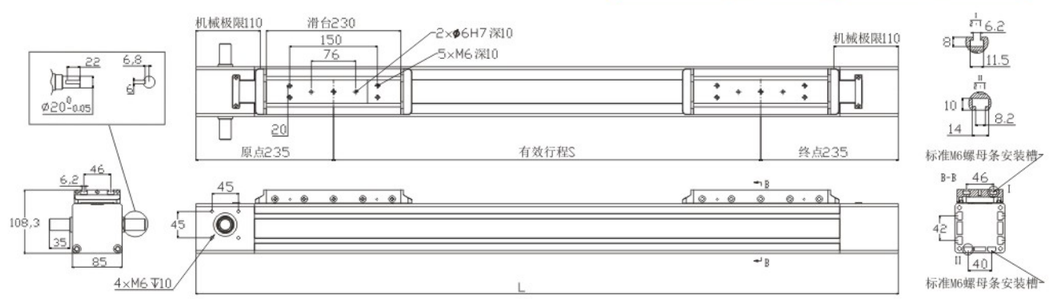

进给常数180

(单位：MM)

有效行程 Stroke	100	200	300	400	500	600	700	800	900	1000	1100	1200	1300	1400	1500	2000	2500	3000	3500	4000
L	550	650	750	850	950	1050	1150	1250	1350	1450	1550	1650	1750	1850	1950	2450	2950	3450	3950	4450
重量(KG)	9.12	10.09	11.07	12.04	13.02	14	14.97	15.95	16.92	17.9	18.88	19.85	20.83	21.8	22.78	27.66	32.54	37.42	42.3	47.18

长度可定制
Rthe length can be customized
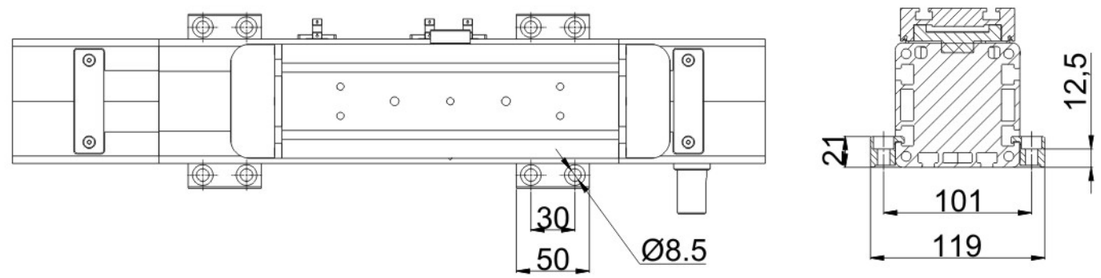
滑块长度可定制
Slider length can be customized