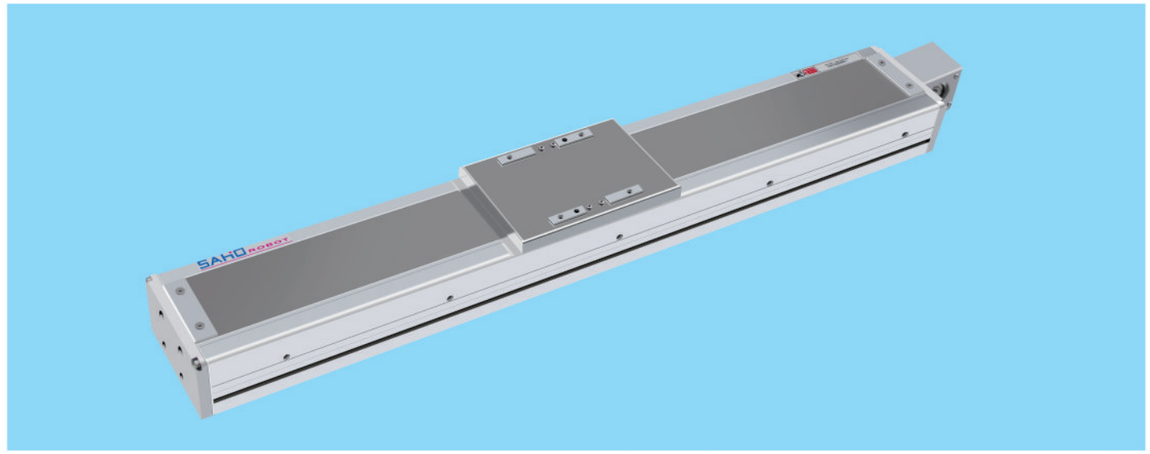

| 最大行程 Maximum stroke | 最高速度 top speed | 马达容量 Motor capacity | 皮带宽度 Belt Width | 直线滑轨 Straight track |
|---|---|---|---|---|
| 2000mm | 2000mm/s | 400W | 20mm | 12×7.5－2支 |

## 型号表示方式 Model representation

**MSTM100 - T - P90 - S500 - R - 100W - BJ**

本机型号 model

皮带样式 Belt Type

| | |
|---|---|
| T | Pu钢丝皮带 |
| X | 橡胶皮带 |

皮带导程 Belt Lead

90mm

行程 trip

100-2000mm

50间隔50mmPitch

马达位置 Motor position

| | | |
|---|---|---|
| L | 马达左方 | Motor Left |
| LU | 马达左上方 | Motor Upper Left |
| LD | 马达左下方 | Motor Lower Left |
| R | 马达右方 | Motor Right |
| RU | 马达右上方 | Motor Upper Right |
| RD | 马达右下方 | Motor Lower Right |

伺服马达 Servo motor

| | |
|---|---|
| 2 | 100W |
| 3 | 200W |
| 4 | 400W |
| H | 步进电机 |

滑块长度 Slide length

| | |
|---|---|
| BJ | 标准滑块 |
| DJ | 定制滑块 |

## 基本样式 basic

| | | | |
|---|---|---|---|
| 性能 | 位置重复精度 Position repetition accuracy(mm) | | ±0.04 |
| | 导程 Lead(mm) | | 90 |
| | 最高速度 top speed(mm/s) | | 2000 |
| | 最大可搬重量 Maximum carrying weight | 水平使用 Horizontal use(kg) | 25 |
| | | 垂直使用 Vertical use(kg) | 10 |

| | | | |
|---|---|---|---|
| 部品 | 标准行程 Standard travel(mm) | | 100~2000mm/50间隔 |
| | Ac伺服马达容量 AC servo motor capacity(w) | | 400 |
| | 皮带宽度 Outside diameter of ball screw(mm) | | 20(3M齿) |
| | 高刚性直线滑轨 High rigid straight track(mm) | | 12×7.5 |
| | 远点感应器 coupling(mm) | 外挂 Plug in | FC-SPX303Z(NPN) |

## 容许负载力矩表N.m Allowable Overhang

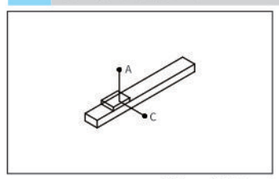


(单位:mm) (Unit:mm)

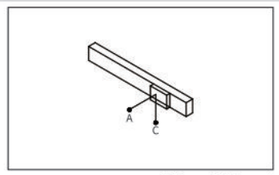


(单位:mm) (Unit:mm)

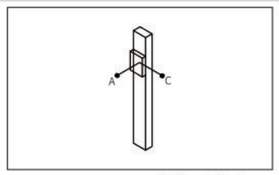


(单位:mm) (Unit:mm)

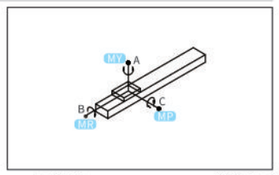


水平使用时 When used horizontally

(单位:N.m)

| 水平安装 | A | C |
|---|---|---|
| 15kg | 500 | 400 |
| 30kg | 300 | 200 |
| 35kg | 200 | 100 |

| 侧面安装 | A | C |
|---|---|---|
| 15kg | 500 | 600 |
| 30kg | 300 | 500 |
| 35kg | 200 | 400 |

| 垂直安装 | A | C |
|---|---|---|
| 10KG | 500 | 500 |
| 25kg | 300 | 300 |
| - | - | - |

| | |
|---|---|
| MY | 551(N.m) |
| MP | 552(N.m) |
| MR | 485(N.m) |





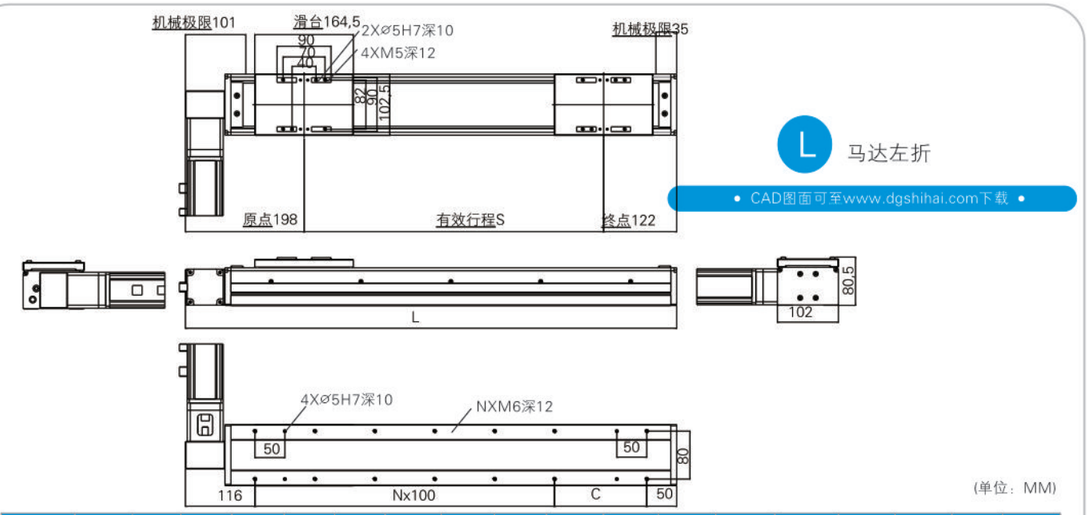


(单位：MM)

| 有效行程 Stroke | 100 | 200 | 300 | 400 | 500 | 600 | 700 | 800 | 900 | 1000 | 1100 | 1200 | 1300 | 1400 | 1500 | 2000 | 2500 | 2550 |
|---|---|---|---|---|---|---|---|---|---|---|---|---|---|---|---|---|---|---|
| L | 420 | 520 | 620 | 720 | 820 | 920 | 1020 | 1120 | 1220 | 1320 | 1420 | 1520 | 1620 | 1720 | 1820 | 2320 | 2820 | 2870 |
| C | 154 | 154 | 154 | 154 | 154 | 154 | 154 | 154 | 154 | 154 | 154 | 154 | 154 | 154 | 154 | 154 | 154 | 154 |
| N | 1 | 2 | 3 | 4 | 5 | 6 | 7 | 8 | 9 | 10 | 11 | 12 | 13 | 14 | 15 | 20 | 25 | 26 |
| M | 4 | 6 | 6 | 8 | 8 | 10 | 10 | 12 | 12 | 14 | 14 | 16 | 16 | 18 | 18 | 24 | 28 | 30 |
| 重量(KG) | 8.3 | 9.15 | 10 | 10.84 | 11.69 | 12.53 | 13.38 | 14.23 | 15.07 | 15.92 | 16.76 | 17.6 | 18.44 | 19.28 | 19.12 | 24.32 | 28.52 | 28.94 |

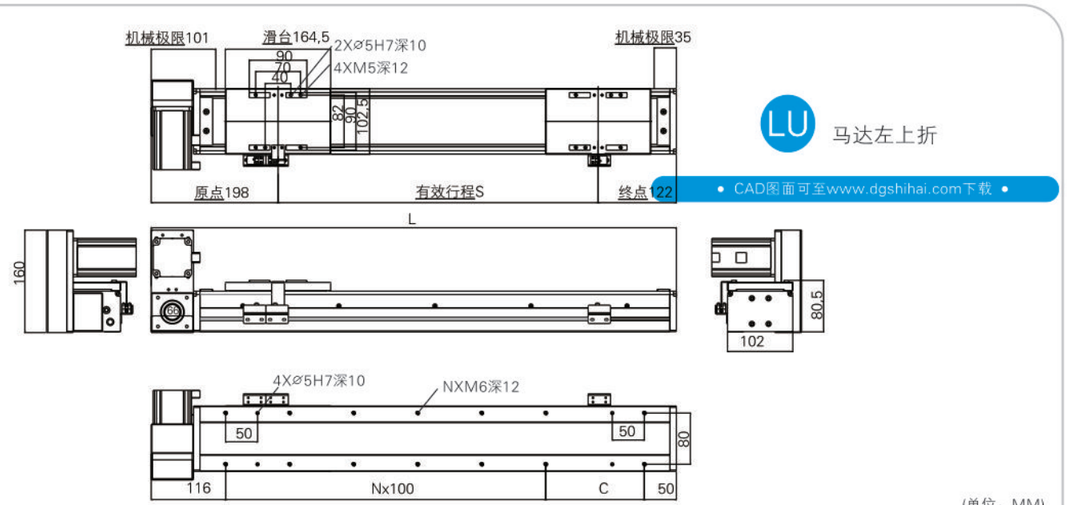


(单位：MM)

| 有效行程 Stroke | 100 | 200 | 300 | 400 | 500 | 600 | 700 | 800 | 900 | 1000 | 1100 | 1200 | 1300 | 1400 | 1500 | 2000 | 2500 | 2550 |
|---|---|---|---|---|---|---|---|---|---|---|---|---|---|---|---|---|---|---|
| L | 420 | 520 | 620 | 720 | 820 | 920 | 1020 | 1120 | 1220 | 1320 | 1420 | 1520 | 1620 | 1720 | 1820 | 2320 | 2820 | 2870 |
| C | 154 | 154 | 154 | 154 | 154 | 154 | 154 | 154 | 154 | 154 | 154 | 154 | 154 | 154 | 154 | 154 | 154 | 154 |
| N | 1 | 2 | 3 | 4 | 5 | 6 | 7 | 8 | 9 | 10 | 11 | 12 | 13 | 14 | 15 | 20 | 25 | 26 |
| M | 4 | 6 | 6 | 8 | 8 | 10 | 10 | 12 | 12 | 14 | 14 | 16 | 16 | 18 | 18 | 24 | 28 | 30 |
| 重量(KG) | 8.3 | 9.15 | 10 | 10.84 | 11.69 | 12.53 | 13.38 | 14.23 | 15.07 | 15.92 | 16.76 | 17.6 | 18.44 | 19.28 | 19.12 | 24.32 | 28.52 | 28.94 |

## LD 马达左下折

• CAD图面可至www.dgshihai.com下载 •

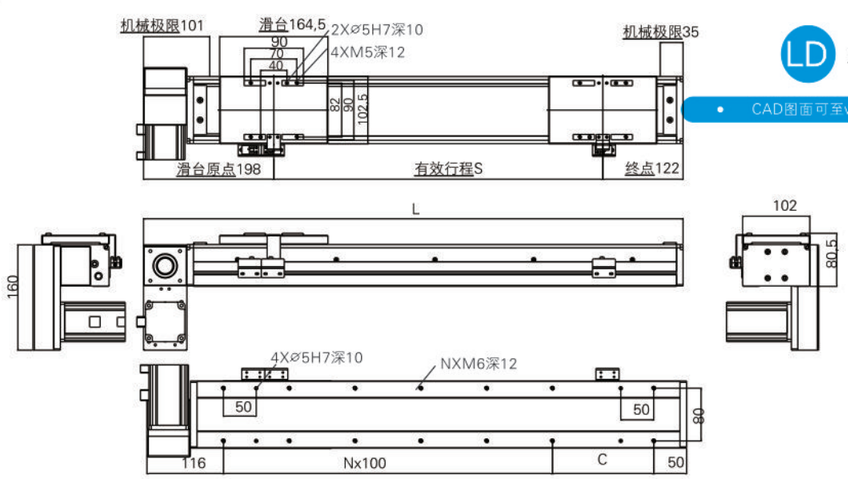


(单位：MM)

| 有效行程 Stroke | 100 | 200 | 300 | 400 | 500 | 600 | 700 | 800 | 900 | 1000 | 1100 | 1200 | 1300 | 1400 | 1500 | 2000 | 2500 | 2550 |
|---|---|---|---|---|---|---|---|---|---|---|---|---|---|---|---|---|---|---|
| L | 420 | 520 | 620 | 720 | 820 | 920 | 1020 | 1120 | 1220 | 1320 | 1420 | 1520 | 1620 | 1720 | 1820 | 2320 | 2820 | 2870 |
| C | 154 | 154 | 154 | 154 | 154 | 154 | 154 | 154 | 154 | 154 | 154 | 154 | 154 | 154 | 154 | 154 | 154 | 154 |
| N | 1 | 2 | 3 | 4 | 5 | 6 | 7 | 8 | 9 | 10 | 11 | 12 | 13 | 14 | 15 | 20 | 25 | 26 |
| M | 4 | 6 | 6 | 8 | 8 | 10 | 10 | 12 | 12 | 14 | 14 | 16 | 16 | 18 | 18 | 24 | 28 | 30 |
| 重量(KG) | 8.3 | 9.15 | 10 | 10.84 | 11.69 | 12.53 | 13.38 | 14.23 | 15.07 | 15.92 | 16.76 | 17.6 | 18.44 | 19.28 | 19.12 | 24.32 | 28.52 | 28.94 |

## R 马达右折 Motor On Right Side

• CAD图面可至www.dgshihai.com下载 •

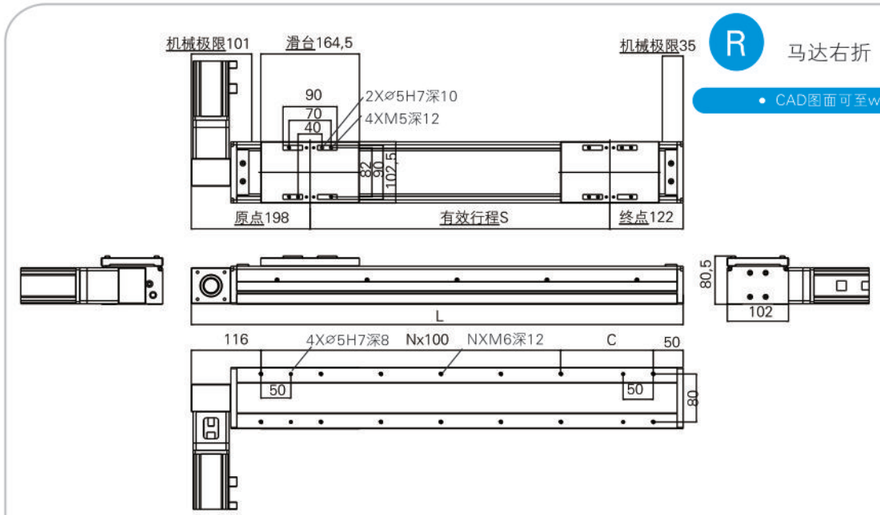


(单位：MM)

| 有效行程 Stroke | 100 | 200 | 300 | 400 | 500 | 600 | 700 | 800 | 900 | 1000 | 1100 | 1200 | 1300 | 1400 | 1500 | 2000 | 2500 | 2550 |
|---|---|---|---|---|---|---|---|---|---|---|---|---|---|---|---|---|---|---|
| L | 420 | 520 | 620 | 720 | 820 | 920 | 1020 | 1120 | 1220 | 1320 | 1420 | 1520 | 1620 | 1720 | 1820 | 2320 | 2820 | 2870 |
| C | 154 | 154 | 154 | 154 | 154 | 154 | 154 | 154 | 154 | 154 | 154 | 154 | 154 | 154 | 154 | 154 | 154 | 154 |
| N | 1 | 2 | 3 | 4 | 5 | 6 | 7 | 8 | 9 | 10 | 11 | 12 | 13 | 14 | 15 | 20 | 25 | 26 |
| M | 4 | 6 | 6 | 8 | 8 | 10 | 10 | 12 | 12 | 14 | 14 | 16 | 16 | 18 | 18 | 24 | 28 | 30 |
| 重量(KG) | 8.3 | 9.15 | 10 | 10.84 | 11.69 | 12.53 | 13.38 | 14.23 | 15.07 | 15.92 | 16.76 | 17.6 | 18.44 | 19.28 | 19.12 | 24.32 | 28.52 | 28.94 |





## RU 马达右上折

• CAD图面可至www.dgshihai.com下载 •

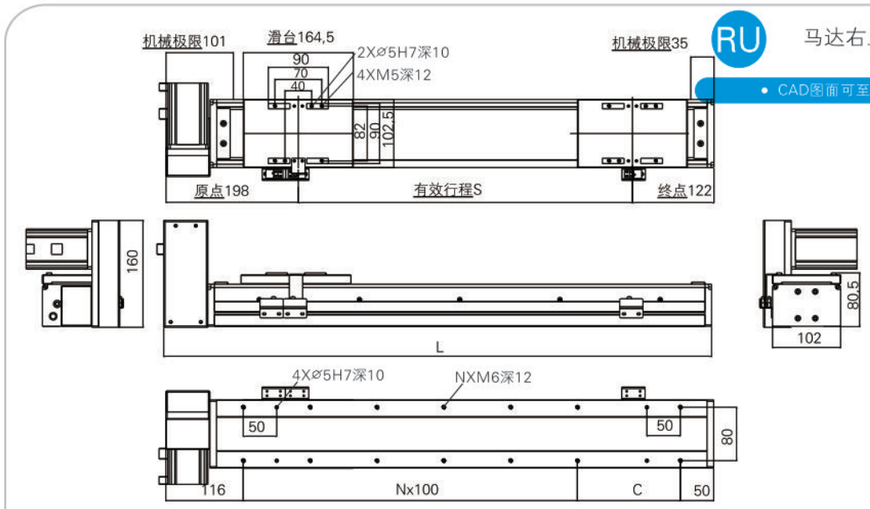


(单位：MM)

| 有效行程 Stroke | 100 | 200 | 300 | 400 | 500 | 600 | 700 | 800 | 900 | 1000 | 1100 | 1200 | 1300 | 1400 | 1500 | 2000 | 2500 | 2550 |
|---|---|---|---|---|---|---|---|---|---|---|---|---|---|---|---|---|---|---|
| L | 420 | 520 | 620 | 720 | 820 | 920 | 1020 | 1120 | 1220 | 1320 | 1420 | 1520 | 1620 | 1720 | 1820 | 2320 | 2820 | 2870 |
| C | 154 | 154 | 154 | 154 | 154 | 154 | 154 | 154 | 154 | 154 | 154 | 154 | 154 | 154 | 154 | 154 | 154 | 154 |
| N | 1 | 2 | 3 | 4 | 5 | 6 | 7 | 8 | 9 | 10 | 11 | 12 | 13 | 14 | 15 | 20 | 25 | 26 |
| M | 4 | 6 | 6 | 8 | 8 | 10 | 10 | 12 | 12 | 14 | 14 | 16 | 16 | 18 | 18 | 24 | 28 | 30 |
| 重量(KG) | 8.3 | 9.15 | 10 | 10.84 | 11.69 | 12.53 | 13.38 | 14.23 | 15.07 | 15.92 | 16.76 | 17.6 | 18.44 | 19.28 | 19.12 | 24.32 | 28.52 | 28.94 |

## RD 马达右下折

• CAD图面可至www.dgshihai.com下载 •

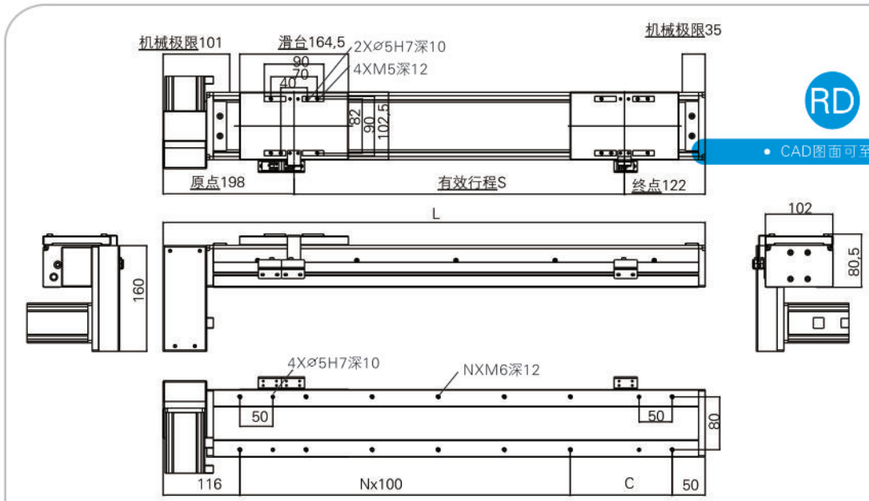


(单位：MM)

| 有效行程 Stroke | 100 | 200 | 300 | 400 | 500 | 600 | 700 | 800 | 900 | 1000 | 1100 | 1200 | 1300 | 1400 | 1500 | 2000 | 2500 | 2550 |
|---|---|---|---|---|---|---|---|---|---|---|---|---|---|---|---|---|---|---|
| L | 420 | 520 | 620 | 720 | 820 | 920 | 1020 | 1120 | 1220 | 1320 | 1420 | 1520 | 1620 | 1720 | 1820 | 2320 | 2820 | 2870 |
| C | 154 | 154 | 154 | 154 | 154 | 154 | 154 | 154 | 154 | 154 | 154 | 154 | 154 | 154 | 154 | 154 | 154 | 154 |
| N | 1 | 2 | 3 | 4 | 5 | 6 | 7 | 8 | 9 | 10 | 11 | 12 | 13 | 14 | 15 | 20 | 25 | 26 |
| M | 4 | 6 | 6 | 8 | 8 | 10 | 10 | 12 | 12 | 14 | 14 | 16 | 16 | 18 | 18 | 24 | 28 | 30 |
| 重量(KG) | 8.3 | 9.15 | 10 | 10.84 | 11.69 | 12.53 | 13.38 | 14.23 | 15.07 | 15.92 | 16.76 | 17.6 | 18.44 | 19.28 | 19.12 | 24.32 | 28.52 | 28.94 |