最大行程 Maximum stroke 1250mm | 最高速度 top speed 1000mm/s | 马达容量 Motor capacity 400W | 滚珠螺杆 Ball screw ⌀16mm

型号表示方式 Model representation

SDH120 - P10 - S500 - M - C7 - 100W - BJ

本机型号 model

螺杆导程

P05	05mm
P16	16mm
P20	20mm

行程 trip

100-1250mm
50间隔50mmPitch

螺杆等级 Screw grade

C7	C7级

马达位置 Motor position

BC	马达外露 Motor Exposed
BR	马达下折 Motor On Lower Side
BM	马达右折 Motor On Right Side
BL	马达左折 Motor On Left Side

伺服马达 Servo motor

1	200W
2	400W
3	750W
H	步进电机

滑块长度 Slide length

BJ	标准滑块
DJ	定制滑块

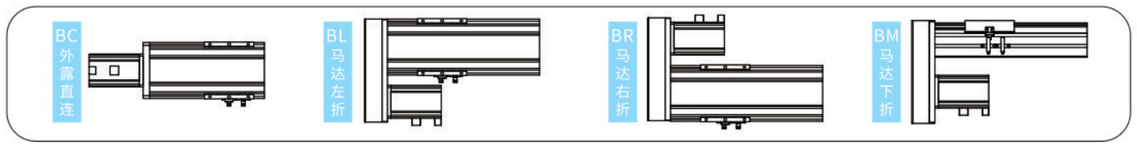

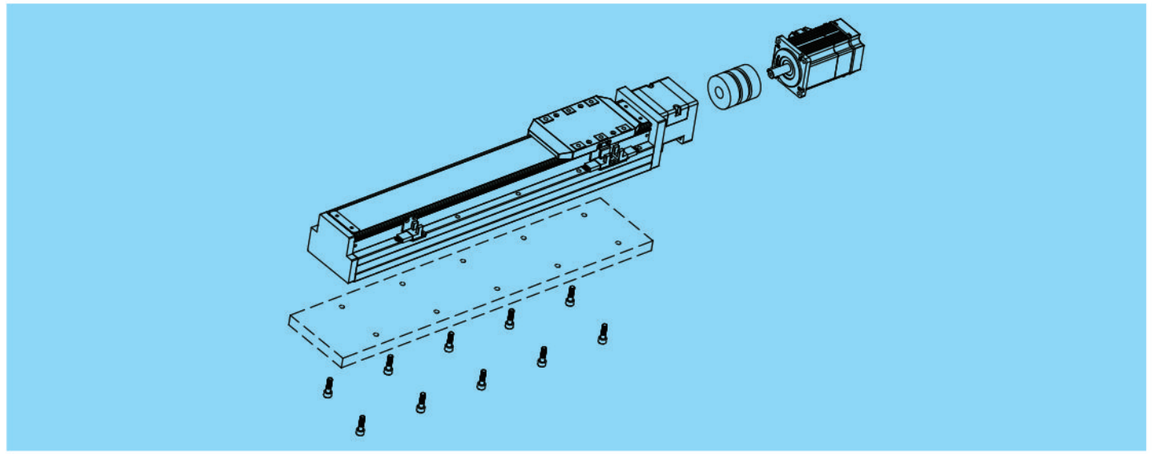

基本样式 basic

性能	位置重复精度 Position repetition accuracy(mm)		±0.01		
	螺杆导程 Screw lead(mm)		5	10	20
	最高速度 top speed(mm/s)		250	500	1000
	最大可搬重量 Maximum carrying weight	水平使用 Horizontal use(kg)	40	25	25
		垂直使用 Vertical use(kg)	20	15	10
部品	标准行程 Standard travel(mm)		500~1250mm/50间隔		
	Ac伺服马达容量 AC servo motor capacity(w)		200		
	滚珠螺杆外径 Outside diameter of ball screw(mm)		C7⌀16		
	联轴器 coupling(mm)		10×14/11		
	原点感应器 Remote sensor	外挂 Plug in	FF-U674(NPN)		

容许负载力矩表N.m Allowable Overhang

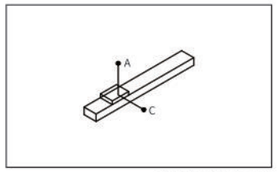

(单位:mm) (Unit:mm)

水平安装		A	C
导程5 Lead	20kg	900	500
	30kg	600	300
	50kg	500	250
导程10 Lead	15kg	900	450
	25kg	700	350
	30kg	500	250
导程16 Lead	10kg	800	400
	20kg	600	300
	25kg	500	250
导程20 Lead	10kg	800	400
	20kg	600	300
	25kg	500	250

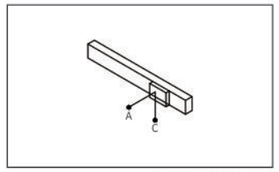

(单位:mm) (Unit:mm)

侧面安装		A	C
导程5 Lead	10kg	400	800
	20kg	300	600
	30kg	200	400
导程10 Lead	10kg	300	600
	20kg	200	400
	30kg	100	200
导程16 Lead	10kg	250	500
	20kg	150	300
	25kg	50	100
导程20 Lead	10kg	250	500
	20kg	150	300
	25kg	50	100

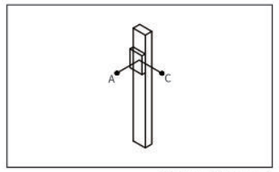

(单位:mm) (Unit:mm)

垂直安装		A	C
导程5 Lead	10kg	400	300
	20kg	300	200
	30kg	200	150
导程10 Lead	10kg	300	200
	15kg	200	180
	25kg	150	100
导程16 Lead	10kg	300	200
	20kg	200	150
	-	-	-
导程20 Lead	10kg	300	200
	20kg	200	150
	-	-	-

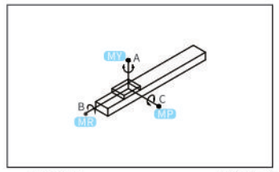

水平使用时 When used horizontally (单位:N.m)

MY	200(N.m)
MP	200(N.m)
MR	180(N.m)

BL 马达左折 Motor On Left

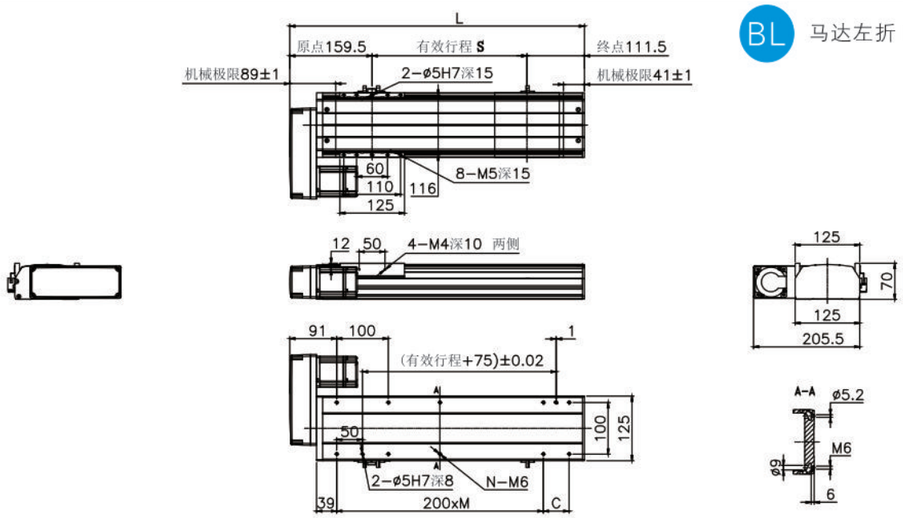

有效行程	50	100	150	200	250	300	350	400	450	500	550	600	650	700	750	800	850	900	950	1000	1050
L	321	371	421	471	521	571	621	671	721	771	821	871	921	971	1021	1071	1121	1171	1221	1271	1321
C	200	50	100	150	200	50	100	150	200	50	100	150	200	50	100	150	200	50	100	150	200
M	0	1	1	1	1	2	2	2	2	3	3	3	3	4	4	4	4	5	5	5	5
N	6	8	8	8	8	10	10	10	10	12	12	12	12	14	14	14	14	16	16	16	16
重量（KG）	6.0	6.5	7.0	7.5	8.0	8.5	9.0	9.5	10.0	10.5	11.0	11.5	12.0	12.5	13.0	13.5	14.0	14.5	15.0	15.5	16.0

BR 马达右折 Motor On Right Side

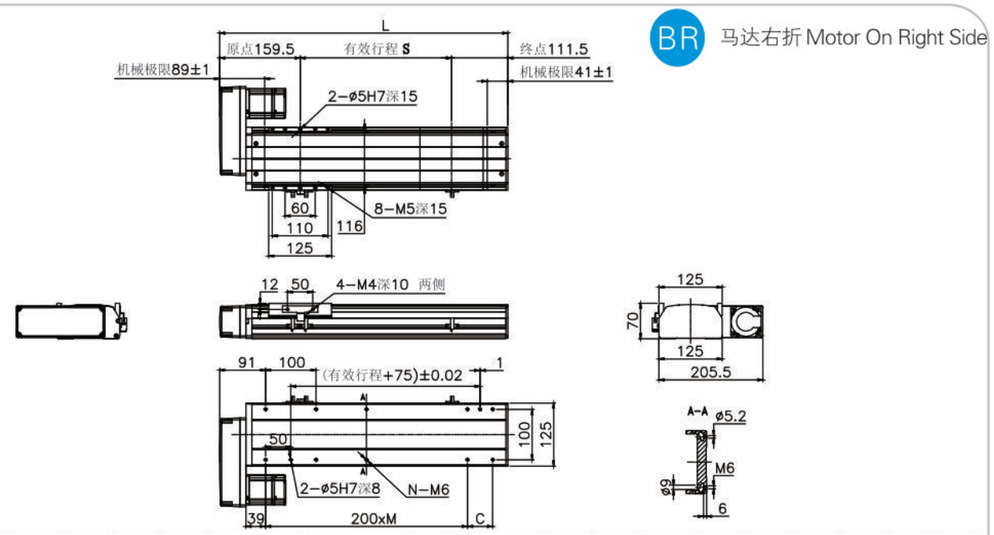

有效行程	50	100	150	200	250	300	350	400	450	500	550	600	650	700	750	800	850	900	950	1000	1050
L	321	371	421	471	521	571	621	671	721	771	821	871	921	971	1021	1071	1121	1171	1221	1271	1321
C	200	50	100	150	200	50	100	150	200	50	100	150	200	50	100	150	200	50	100	150	200
M	0	1	1	1	1	2	2	2	2	3	3	3	3	4	4	4	4	5	5	5	5
N	6	8	8	8	8	10	10	10	10	12	12	12	12	14	14	14	14	16	16	16	16
重量（KG）	6.0	6.5	7.0	7.5	8.0	8.5	9.0	9.5	10.0	10.5	11.0	11.5	12.0	12.5	13.0	13.5	14.0	14.5	15.0	15.5	16.0

BC 马达直连 Motor direct connection

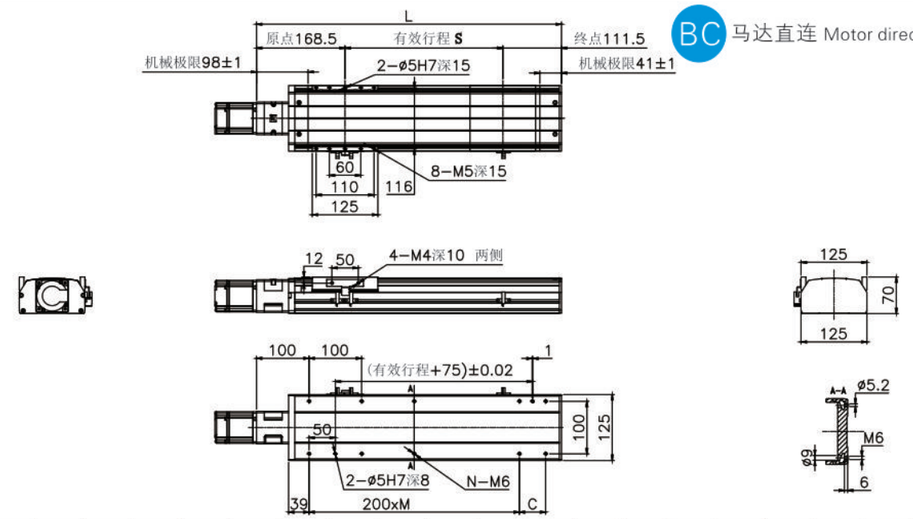

有效行程	50	100	150	200	250	300	350	400	450	500	550	600	650	700	750	800	850	900	950	1000	1050
L	330	380	430	480	530	480	630	680	730	780	830	880	930	980	1030	1080	1130	1180	1230	1280	1330
C	200	50	100	150	200	50	100	150	200	50	100	150	200	50	100	150	200	50	100	150	200
M	0	1	1	1	1	2	2	2	2	3	3	3	3	4	4	4	4	5	5	5	5
N	6	8	8	8	8	10	10	10	10	12	12	12	12	14	14	14	14	16	16	16	16
重量（KG）	5.5	6.0	6.5	7.0	7.5	8.0	8.5	9.0	9.5	10.0	10.5	11.0	11.5	12.0	12.5	13.0	13.5	14.0	14.5	15.0	15.5

BM 马达下折 Motor On Lower Side

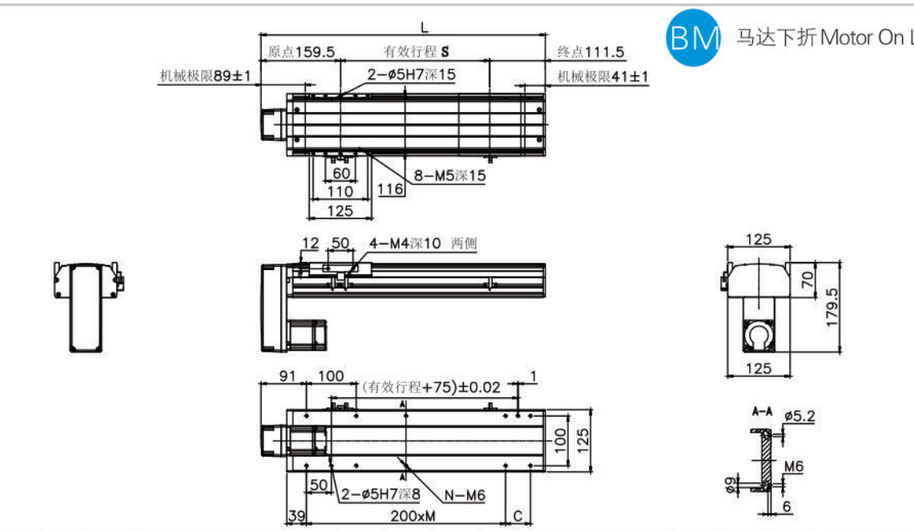

有效行程	50	100	150	200	250	300	350	400	450	500	550	600	650	700	750	800	850	900	950	1000	1050
L	321	371	421	471	521	571	621	671	721	771	821	871	921	971	1021	1071	1121	1171	1221	1271	1321
C	200	50	100	150	200	50	100	150	200	50	100	150	200	50	100	150	200	50	100	150	200
M	0	1	1	1	1	2	2	2	2	3	3	3	3	4	4	4	4	5	5	5	5
N	6	8	8	8	8	10	10	10	10	12	12	12	12	14	14	14	14	16	16	16	16
重量（KG）	6.0	6.5	7.0	7.5	8.0	8.5	9.0	9.5	10.0	10.5	11.0	11.5	12.0	12.5	13.0	13.5	14.0	14.5	15.0	15.5	16.0