SAHO 时海

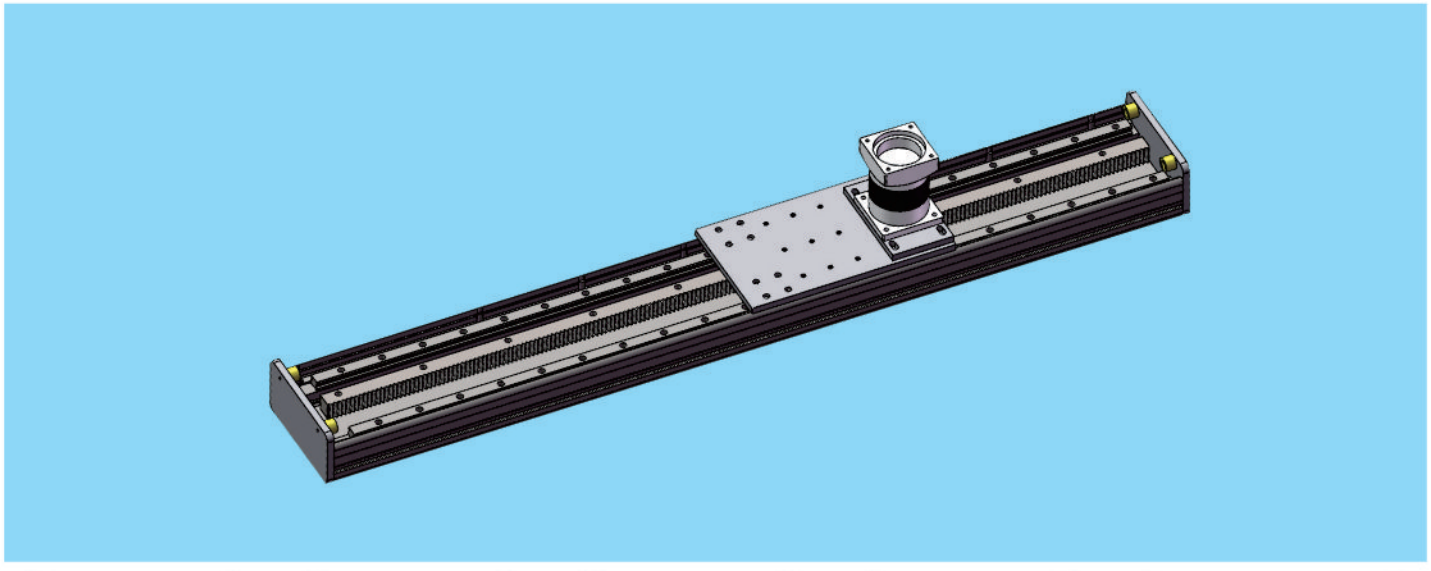

最大行程 Maximum stroke	最高速度 top speed	马达容量 Motor capacity	斜齿条 Inclined rack	直线滑轨 Straight track
6000mm	1000mm/s	750W	2模	20×7.5－2支

型号表示方式 Model representation

ZDM175 - S500 - P - 750W - BJ

本机型号 model

行程 trip

1-6000mm
50间隔50mmPitch

精密度 Precision

P	普通级
P	精密级

伺服马达 Servo motor

1	400W
2	750W
3	1000W
H	步进电机

滑块长度 Slide length

BJ	标准滑块
DJ	定制滑块

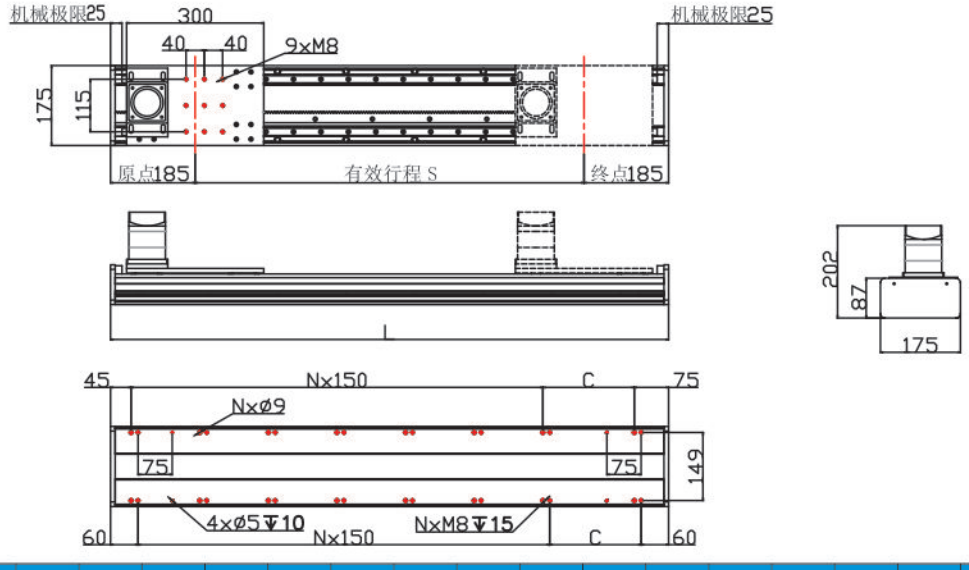

有效行程	100	200	300	400	500	600	700	800	900	1000	1100	1200	1300	1400	1500	1600	1700	1800	1900	2000
L	470	570	670	770	870	970	1070	1170	1270	1370	1470	1570	1670	1770	1870	1970	2070	2170	2270	2370
C	200	150	100	200	150	100	200	150	100	200	150	100	200	150	100	200	150	100	200	150
N	1	2	3	3	4	5	5	6	7	7	8	9	9	10	11	11	12	13	13	14
重量(KG)	17.39	19.28	21.18	23.07	24.97	26.87	28.76	30.66	32.55	34.45	36.35	38.24	40.14	42.03	43.93	45.83	47.72	49.62	51.51	53.42