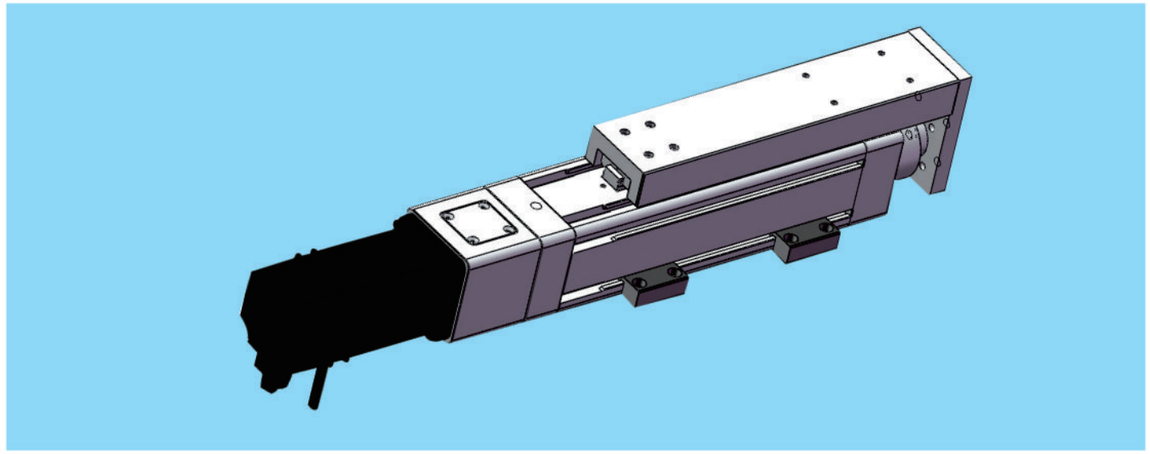

最大行程 Maximum stroke	最高速度 top speed	马达容量 Motor capacity	滚珠螺杆 Ball screw	直线滑轨 Straight track
700mm	1000mm/s	400W	⌀16mm	15×9.5-1

型号表示方式 Model representation

SEH65L - P5 - S100 - BC

- SEH65L：本机型号 model
- P5：螺杆导程 Screw Lead

P05	05mm
P10	10mm
P16	16mm
P20	20mm

- S100：行程 trip

50-700mm

- BC：马达位置 Motor position

BC	马达外露 Motor Exposed
BM	马达下折 Motor On Lower Side
BL	马达左折 Motor On Left Side
BR	马达右折 Motor On Right Side

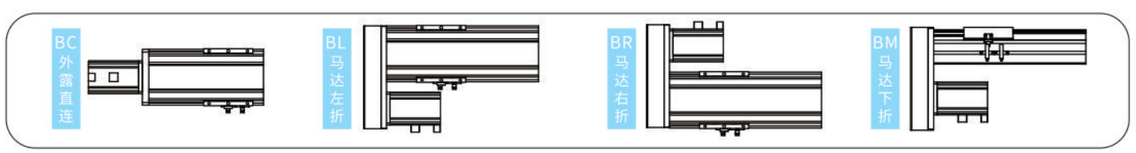

基本样式 basic

性能	位置重复精度 Position repetition accuracy(mm)		±0.01		
	螺杆导程 Screw lead(mm)		5	10	16	20
	最高速度 top speed(mm/s)		250	500	800	1000
	最大可搬重量 Maximum carrying weight	水平使用 Horizontal use(kg)	110	88	48	40
		垂直使用 Vertical use(kg)	33	22	10	8
	标准行程 Standard travel(mm)		50~700mm/50间隔			

部品	Ac伺服马达容量 AC servo motor capacity(w)		400
	滚珠螺杆外径 Outside diameter of ball screw(mm)		C7⌀16
	联轴器 coupling(mm)		10×14
	原点感应器 Remote sensor	外挂 Plug in	EE-SX672(NPN)

BL 马达左折

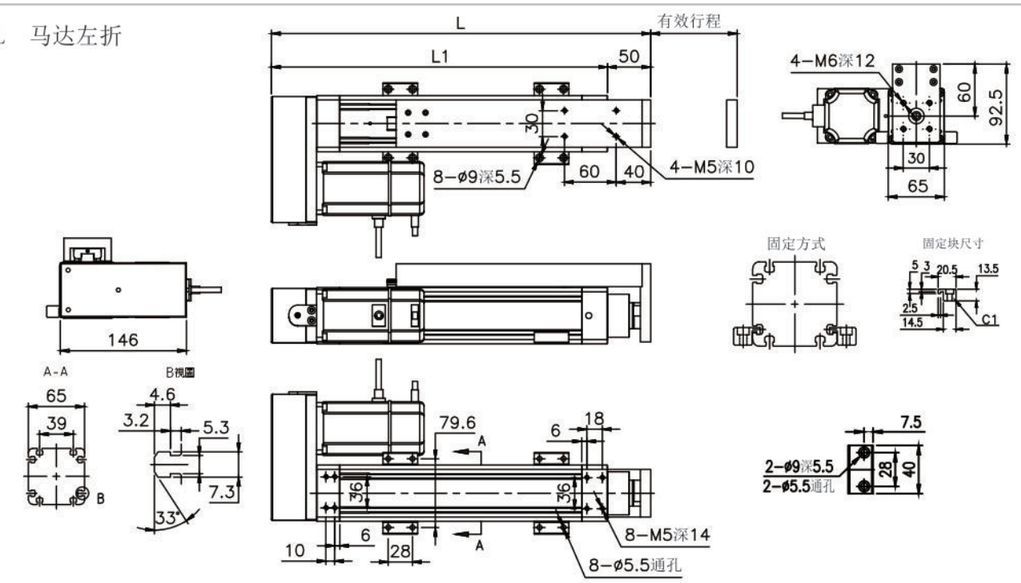

有效行程	50	100	150	200	250	300	350	400	450	500	550	600	650	700
L	339	389	439	489	539	589	639	689	739	789	839	889	939	989
L1	289	339	389	439	489	539	589	639	689	739	789	839	889	939
重量(KG)	5.56	6.08	6.59	7.11	7.63	8.14	8.66	9.17	9.69	10.20	10.76	11.28	11.8	12.32

BR 马达右折

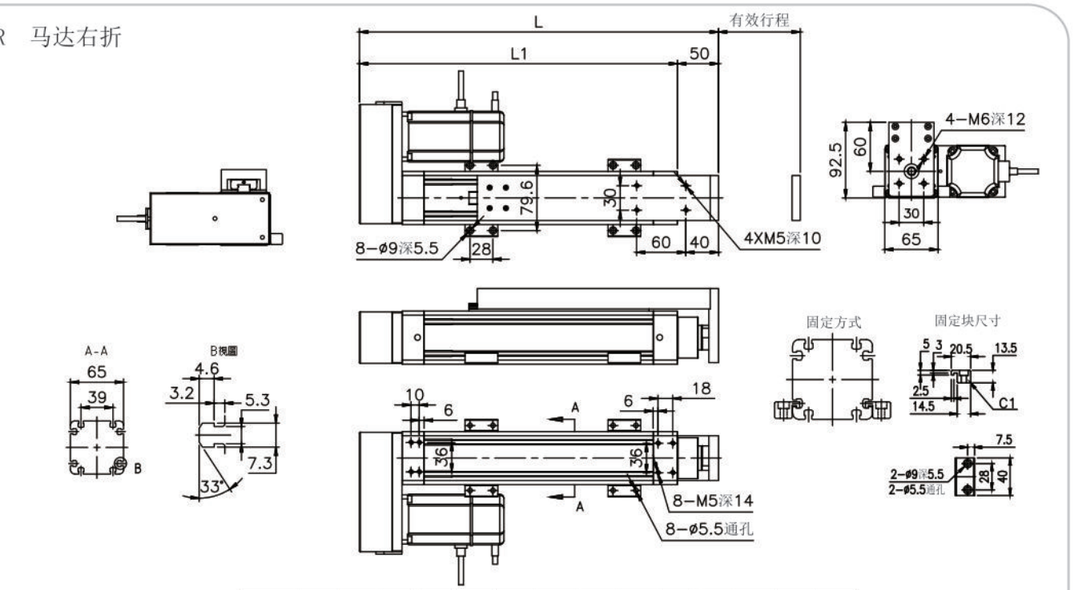

有效行程	50	100	150	200	250	300	350	400	450	500	550	600	650	700
L	339	389	439	489	539	589	639	689	739	789	839	889	939	989
L1	289	339	389	439	489	539	589	639	689	739	789	839	889	939
重量(KG)	5.56	6.08	6.59	7.11	7.63	8.14	8.66	9.17	9.69	10.20	10.76	11.28	11.8	12.32

BM 马达下折

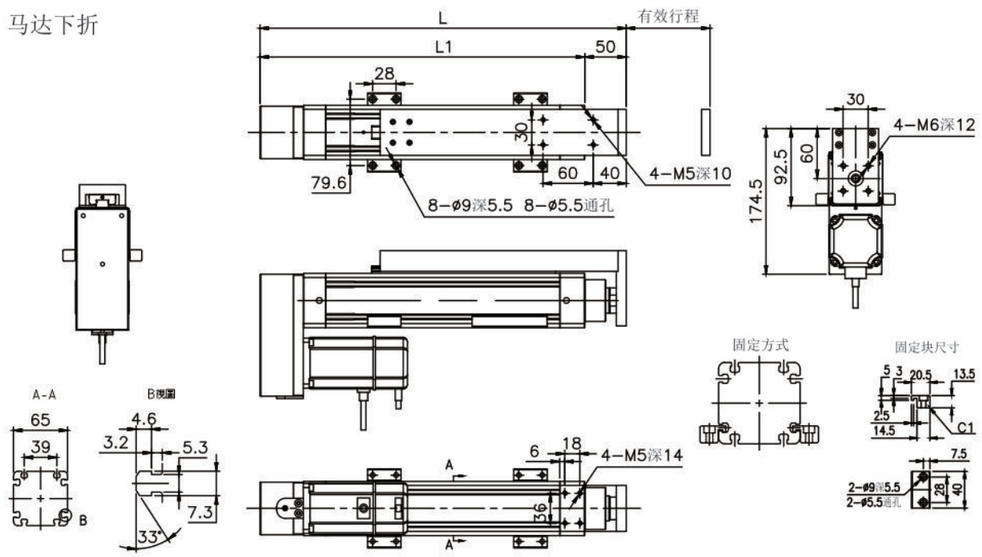

有效行程	50	100	150	200	250	300	350	400	450	500	550	600	650	700
L	339	389	439	489	539	589	639	689	739	789	839	889	939	989
L1	289	339	389	439	489	539	589	639	689	739	789	839	889	939
重量(KG)	5.56	6.08	6.59	7.11	7.63	8.14	8.66	9.17	9.69	10.20	10.76	11.28	11.8	12.32

BC 马达直连

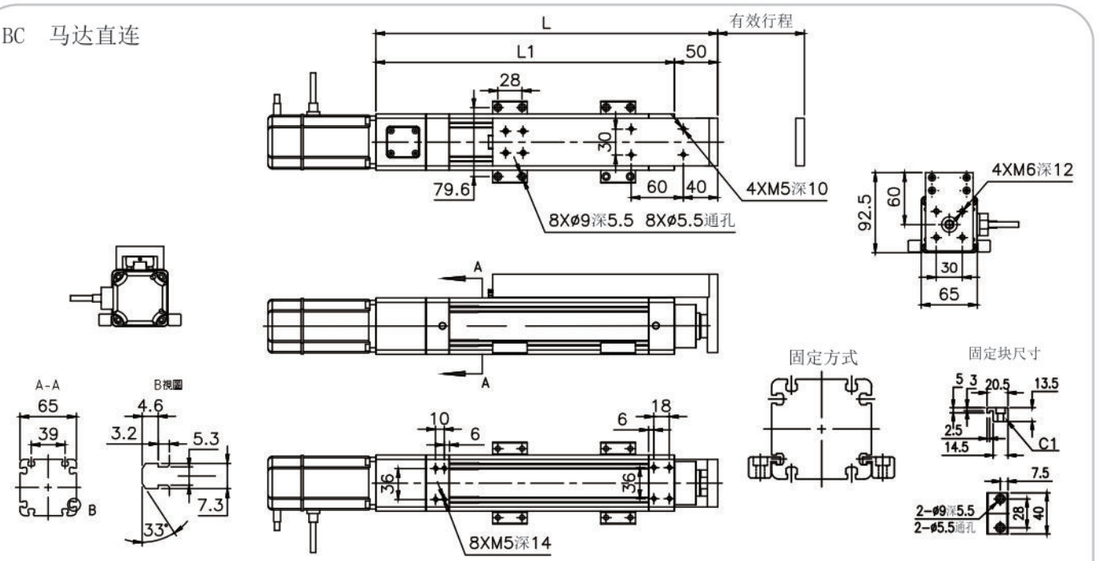

有效行程	50	100	150	200	250	300	350	400	450	500	550	600	650	700
L	345	395	445	495	545	595	645	695	745	795	845	895	945	995
L1	295	345	395	445	495	545	595	645	695	745	795	845	895	945
重量(KG)	5.34	5.85	6.37	6.89	7.40	7.92	8.43	8.95	9.46	9.98	10.44	10.95	11.46	11.97