# SEH50T

SAHO 时海

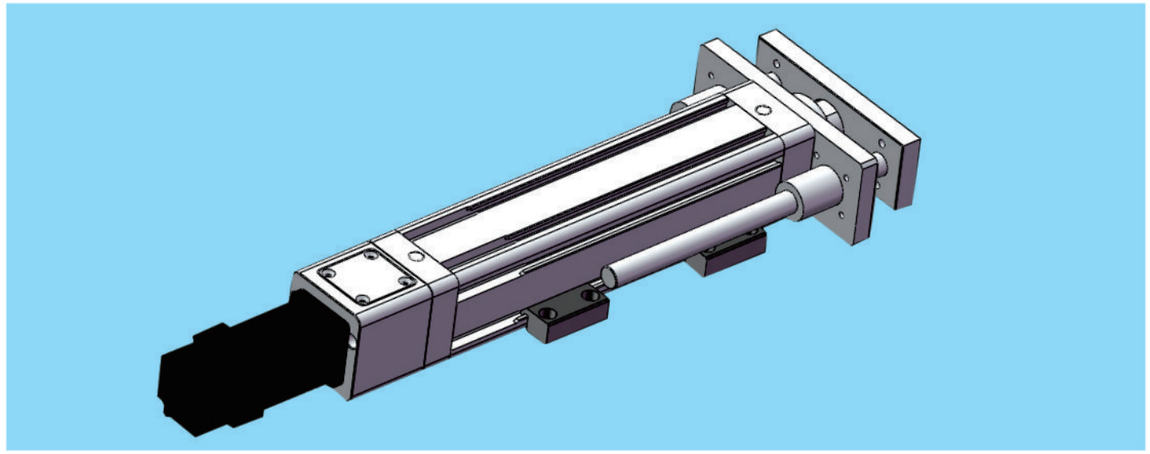

| 最大行程 Maximum stroke | 最高速度 top speed | 马达容量 Motor capacity | 滚珠螺杆 Ball screw | 导杆轴心 Guide shaft center |
|---|---|---|---|---|
| 500mm | 500mm/s | 100W | ⌀12mm | 15mm-2pcs |

## 型号表示方式 Model representation

**SEH50T - P5 - S100 - BC**

- SEH50T：本机型号 model
- P5：螺杆导程 Screw Lead

| | |
|---|---|
| P05 | 05mm |
| P10 | 10mm |

- S100：行程 trip

| |
|---|
| 50-500mm |

- BC：马达位置 Motor position

| | |
|---|---|
| BC | 马达外露 Motor Exposed |
| BW | 马达上折 Motor up fold |
| BM | 马达下折 Motor On Lower Side |

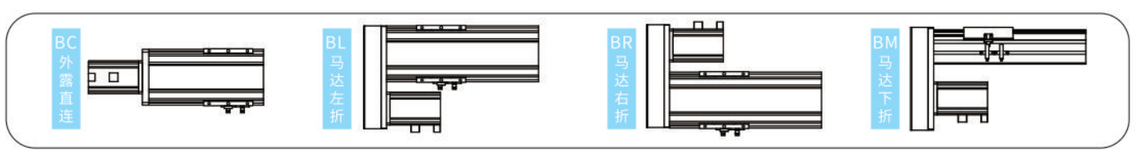


## 基本样式 basic

| | | | |
|---|---|---|---|
| 性能 | 位置重复精度 Position repetition accuracy(mm) | | ±0.01 |
| | 螺杆导程 Screw lead(mm) | | 5 / 10 |
| | 最高速度 top speed(mm/s) | | 250 / 500 |
| | 最大可搬重量 Maximum carrying weight | 水平使用 Horizontal use(kg) | 30 / 15 |
| | | 垂直使用 Vertical use(kg) | 12 / 5 |
| | 标准行程 Standard travel(mm) | | 50~500mm/50间隔 |

| | | | |
|---|---|---|---|
| 部品 | Ac伺服马达容量 AC servo motor capacity(w) | | 100 |
| | 滚珠螺杆外径 Outside diameter of ball screw(mm) | | C7⌀12 |
| | 联轴器 coupling(mm) | | 8×8 |
| | 原点感应器 Remote sensor | 外挂 Plug in | CS-6T |





BW 马达上折

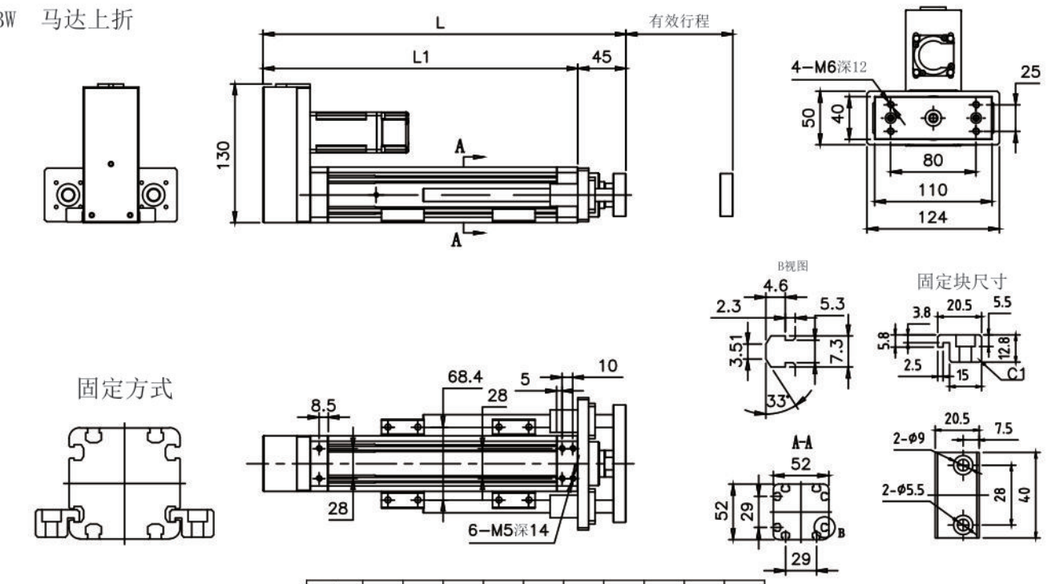


| 有效行程 | 50 | 100 | 150 | 200 | 250 | 300 | 350 | 400 | 450 | 500 |
|---|---|---|---|---|---|---|---|---|---|---|
| L | 290 | 340 | 390 | 440 | 490 | 540 | 590 | 640 | 690 | 740 |
| L1 | 245 | 295 | 345 | 395 | 445 | 495 | 545 | 595 | 545 | 695 |
| 重量(KG) | 3.02 | 3.36 | 3.71 | 4.05 | 4.39 | 4.74 | 5.06 | 5.41 | 5.74 | 6.08 |

BM 马达下折

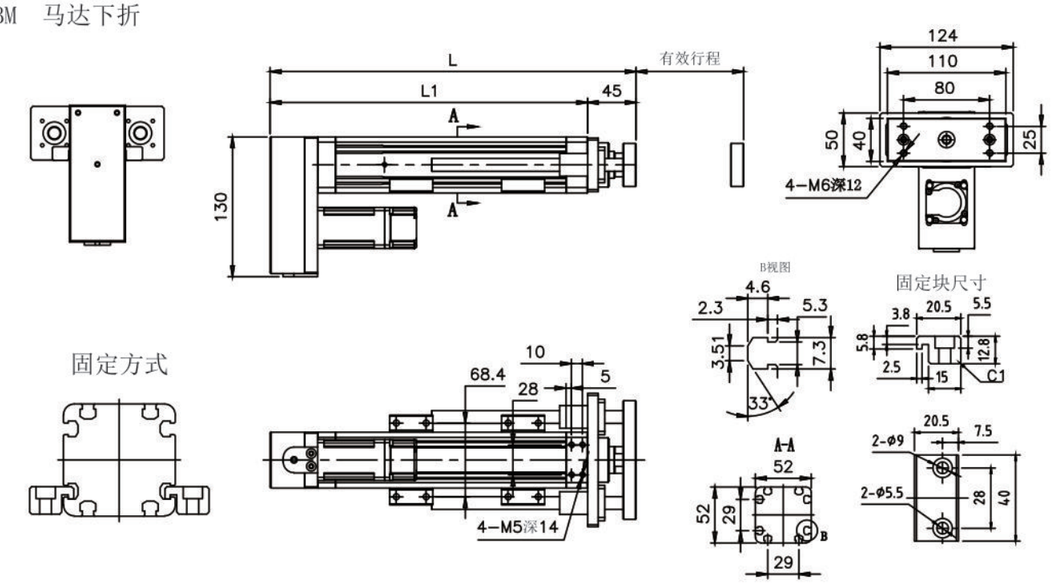


| 有效行程 | 50 | 100 | 150 | 200 | 250 | 300 | 350 | 400 | 450 | 500 |
|---|---|---|---|---|---|---|---|---|---|---|
| L | 290 | 340 | 390 | 440 | 490 | 540 | 590 | 640 | 690 | 740 |
| L1 | 245 | 295 | 345 | 395 | 445 | 495 | 545 | 595 | 545 | 695 |
| 重量(KG) | 3.02 | 3.36 | 3.71 | 4.05 | 4.39 | 4.74 | 5.06 | 5.41 | 5.74 | 6.08 |

BC 马达直连

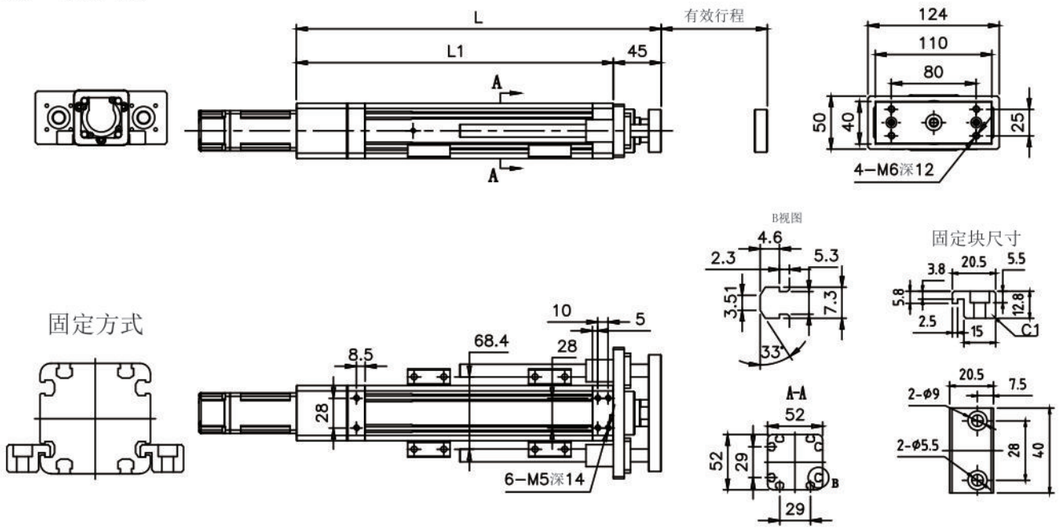


| 有效行程 | 50 | 100 | 150 | 200 | 250 | 300 | 350 | 400 | 450 | 500 |
|---|---|---|---|---|---|---|---|---|---|---|
| L | 294 | 344 | 394 | 444 | 494 | 544 | 594 | 644 | 694 | 744 |
| L1 | 249 | 299 | 349 | 399 | 449 | 499 | 549 | 599 | 649 | 699 |
| 重量(KG) | 3.08 | 3.45 | 3.83 | 4.21 | 4.59 | 4.98 | 5.32 | 5.68 | 6.05 | 6.41 |