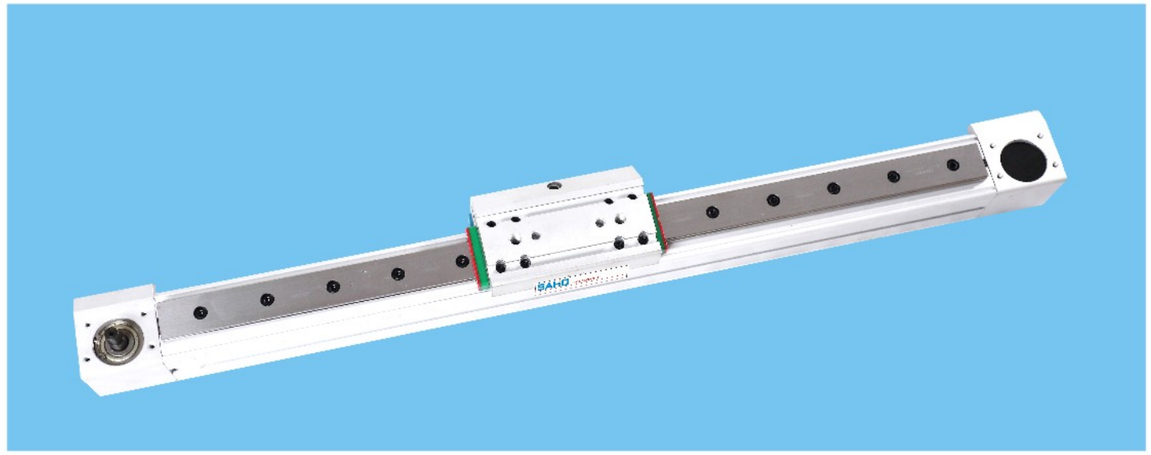

最大行程 Maximum stroke	最高速度 top speed	马达容量 Motor capacity	螺距 pitch	直线滑轨 Straight track
6000mm	1000mm/s	400W	63mm	15×7.5－2支

型号表示方式 Model representation

TRW45-S500 - LK - RK - 100W - BJ

本机型号 model

行程 trip

1-6000mm
50间隔50mmPitch

左侧驱动轴 Left hand drive shaft

LK	无驱动轴
LV	驱动轴在左侧
LH	驱动轴在右侧
LB	双输出驱动轴

右侧驱动轴 Right drive shaft

RK	无驱动轴
RV	驱动轴在左侧
RH	驱动轴在右侧
RB	双输出驱动轴

伺服马达 Servo motor

1	100W
2	200W
3	400W
H	步进电机

滑块长度 Slide length

BJ	标准滑块
DJ	定制滑块

LB-RB

LH-RK

LV-RK

LB-RK

LK-RH

LK-RV

LK-RB

LH-RH

LV-RV

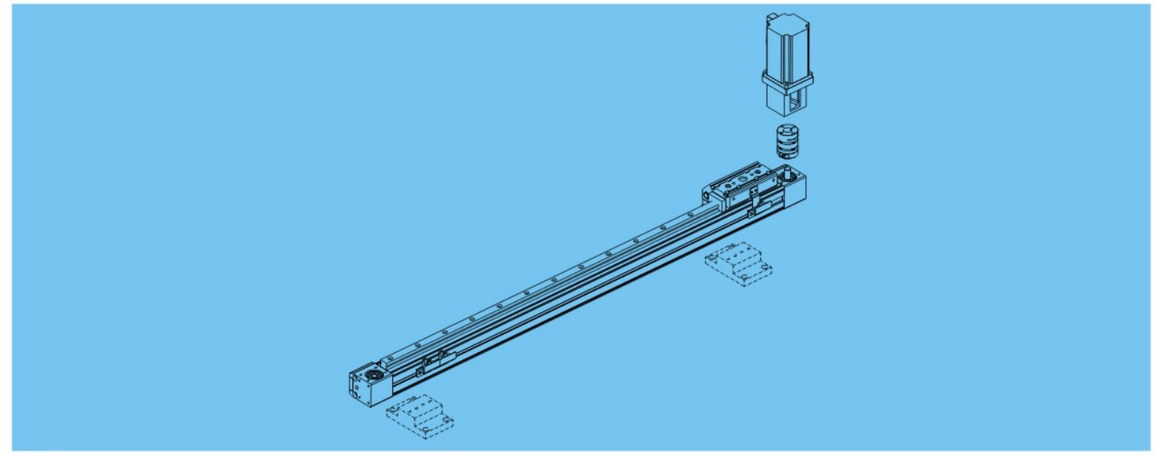

基本样式 basic

性能	位置重复精度 Position repetition accuracy(mm)		±0.05
	螺杆导程(带轮转一周移动距离) Screw lead(mm)		63mm
	最高速度 top speed(mm/s)		2000mm/s
	最大可搬重量 Maximum carrying weight	水平使用 Horizontal use(kg)	35kg
		垂直使用 Vertical use(kg)	15kg
	标准行程 Standard travel(mm)		接受客户定制最大3000mm
部品	齿形带型号		HTD3m
	齿形带宽度		15mm
	齿形带齿距		3mm
	齿形带最大工作力		260N
	原点感应器 Home sensor	外挂 Plug in	FC-SPX303Z(NPN)
			LU672-5NA(NPN)

容许负载力矩表N.m Allowable Overhang

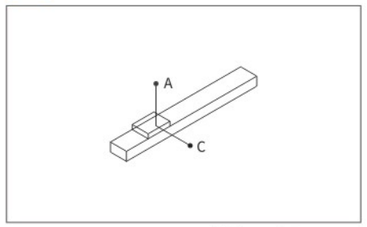

(单位:mm) (Unit:mm)

水平安装	A	C
13kg	500	400
18kg	300	200
35kg	200	100

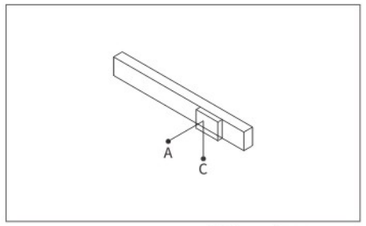

(单位:mm) (Unit:mm)

侧面安装	A	C
15kg	400	500
20kg	200	300
35kg	100	200

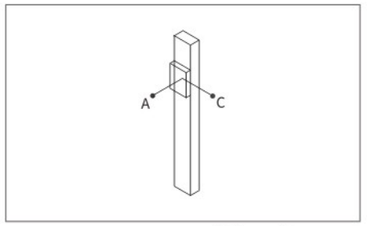

(单位:mm) (Unit:mm)

垂直安装	A	C
8kg	300	200
10kg	150	100
15kg	75	50

左侧驱动轴

• CAD图面可至www.dgshihai.com下载 •

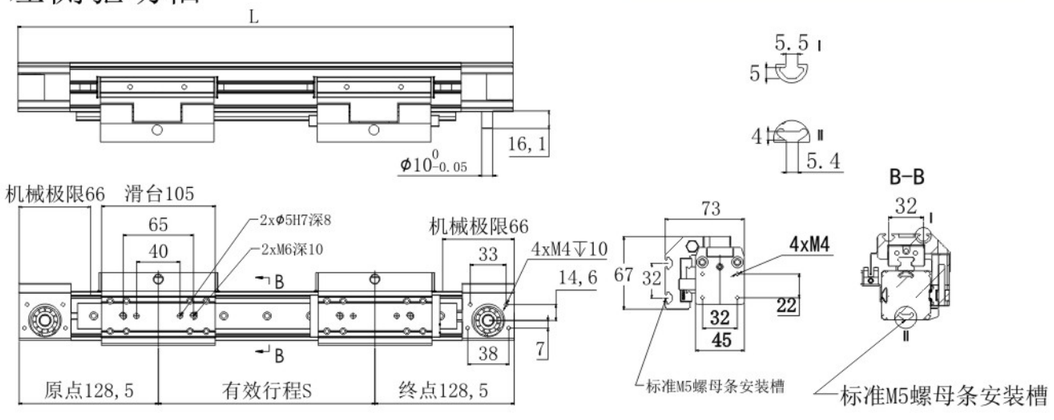

(单位：MM)

有效行程 Stroke	100	200	300	400	500	600	700	800	900	1000	1100	1200	1300	1400	1500	2000	2500	3000	3500	4000
L	357	457	557	657	757	857	957	1057	1157	1257	1357	1457	1557	1657	1757	2257	2757	3257	3757	4257
重量(KG)	1.6	2.09	2.58	3.07	3.56	5.05	4.45	5.03	5.52	6.01	6.5	6.99	7.48	7.97	8.46	10.91	13.36	15.81	18.26	20.71

右侧驱动轴

• CAD图面可至www.dgshihai.com下载 •

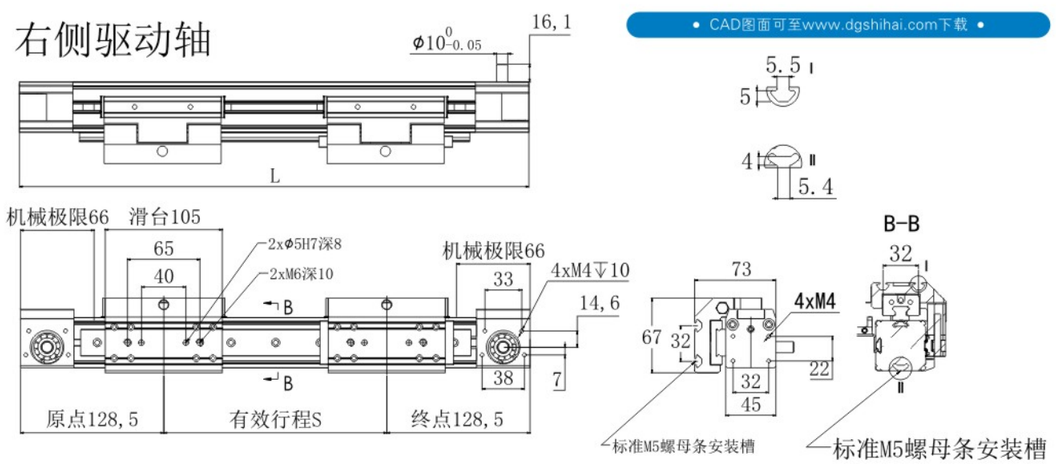

(单位：MM)

有效行程 Stroke	100	200	300	400	500	600	700	800	900	1000	1100	1200	1300	1400	1500	2000	2500	3000	3500	4000
L	357	457	557	657	757	857	957	1057	1157	1257	1357	1457	1557	1657	1757	2257	2757	3257	3757	4257
重量(KG)	1.6	2.09	2.58	3.07	3.56	5.05	4.45	5.03	5.52	6.01	6.5	6.99	7.48	7.97	8.46	10.91	13.36	15.81	18.26	20.71

双驱动轴

• CAD图面可至www.dgshihai.com下载 •

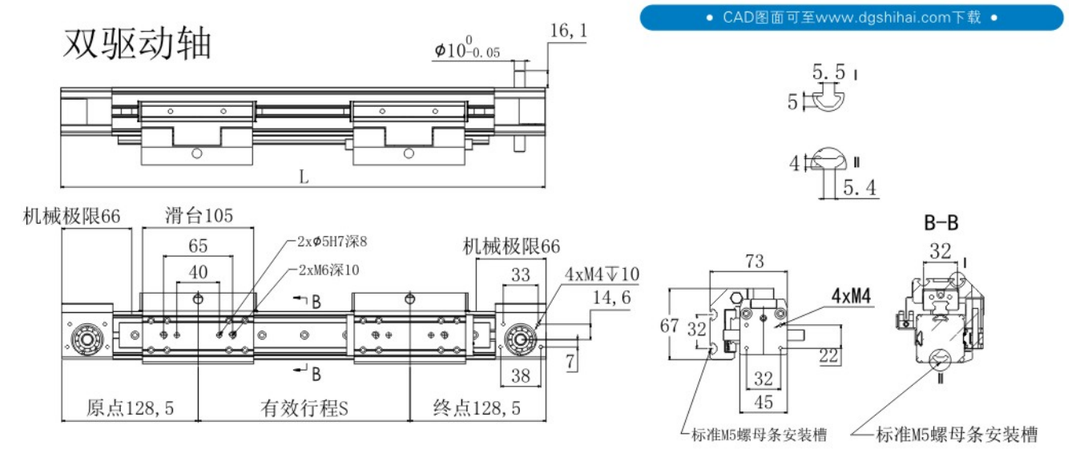

(单位：MM)

有效行程 Stroke	100	200	300	400	500	600	700	800	900	1000	1100	1200	1300	1400	1500	2000	2500	3000	3500	4000
L	357	457	557	657	757	857	957	1057	1157	1257	1357	1457	1557	1657	1757	2257	2757	3257	3757	4257
重量(KG)	1.6	2.09	2.58	3.07	3.56	5.05	4.45	5.03	5.52	6.01	6.5	6.99	7.48	7.97	8.46	10.91	13.36	15.81	18.26	20.71